Exaustor 120 cm com 2 motores
Professional Series

KU120PRO2XA

Este exaustor de aço inoxidável de 120 cm tem dois motores e pode ser instalado sem tampa de duto sob armários com tampa de duto diferente. A altura da chaminé do exaustor é ajustável numa ampla faixa. O exaustor tem quatro configurações para diferentes níveis de extração. As luzes LED proporcionam uma iluminação brilhante da bancada. A malha de alumínio ou os filtros defletores são removíveis e podem ser lavados na máquina de lavar louça. Os backsplashes Bertazzoni complementam os designs de placas e exaustores. Os produtos e embalagens são 99% recicláveis Bertazzoni Green.

Guarda online

Especificações

Características

Características gerais	
Tamanho	120 cm
Tipo de exaustor	sob o armário
Controlo do exaustor	eletrónico com botões
Tampa do duto	não incluído
Motor	2
Velocidade	4
Tipo de filtro	defletor de aço inoxidável
Luzes	4 LED
Acabamento do exaustor	aço inoxidável
Avaliação de som	65 dB(A)
Extração de ar de saída (m^3/h)	1600 m3h

Especificações técnicas	
classe energética	A
Tensão e frequência	220/240 V - 50/60 Hz
Potência absorvida (W)	566 W
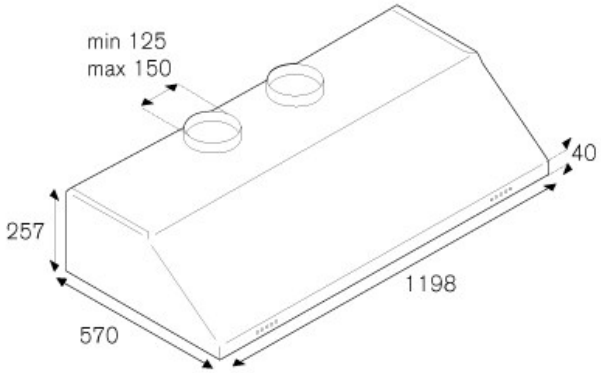
Dimensões